CABINE AUTONOME EVENEMENTIELLE

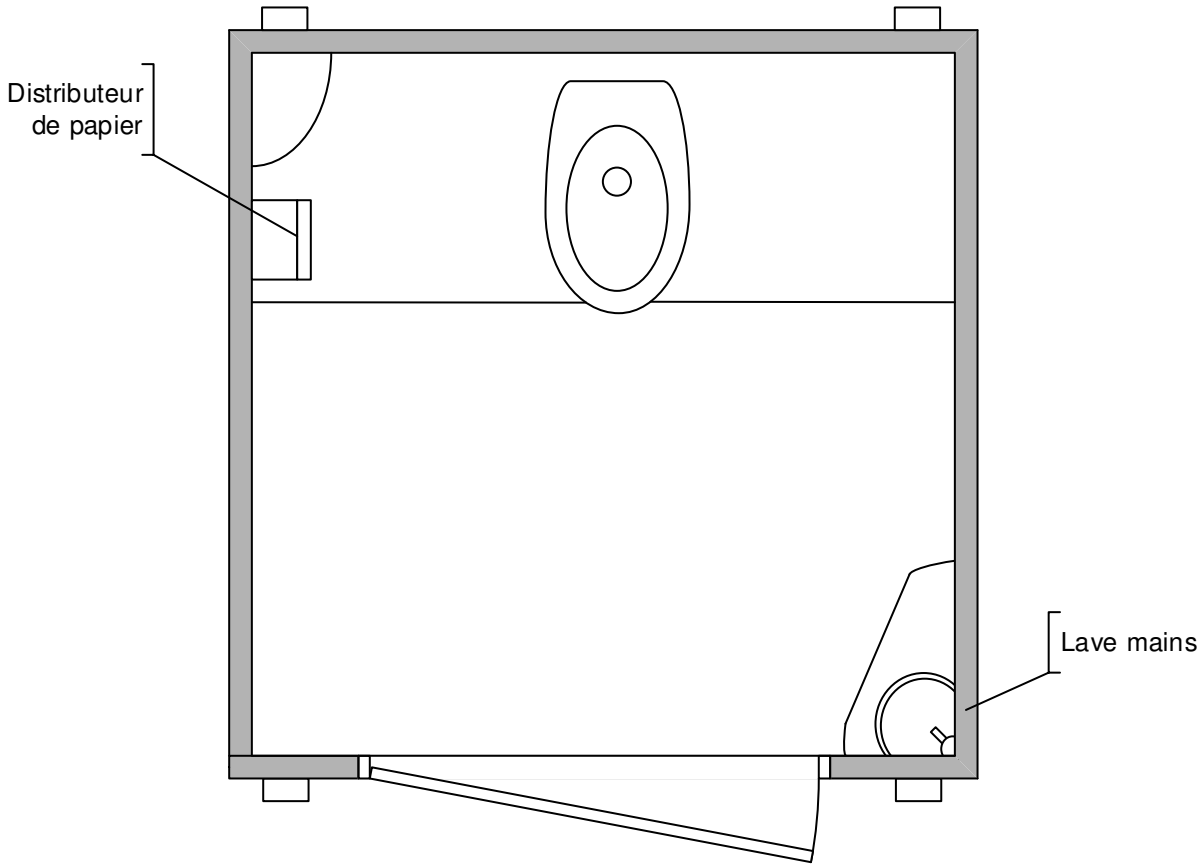





DIMENSIONS	
Hauteur	: 2286 mm
Largeur	: 1118 mm
Profondeur	: 1219 mm
Poids	: 93.5 Kg
Capacité	: 265 Litres

EQUIPEMENTS
1 WC à recirculation
1 Lave mains – 1 miroir – 1 Lampe

HAPPEE services

une marque du groupe enygea

FICHE TECHNIQUE MATERIEL

CABINE AUTONOME EVENEMENTIELLE